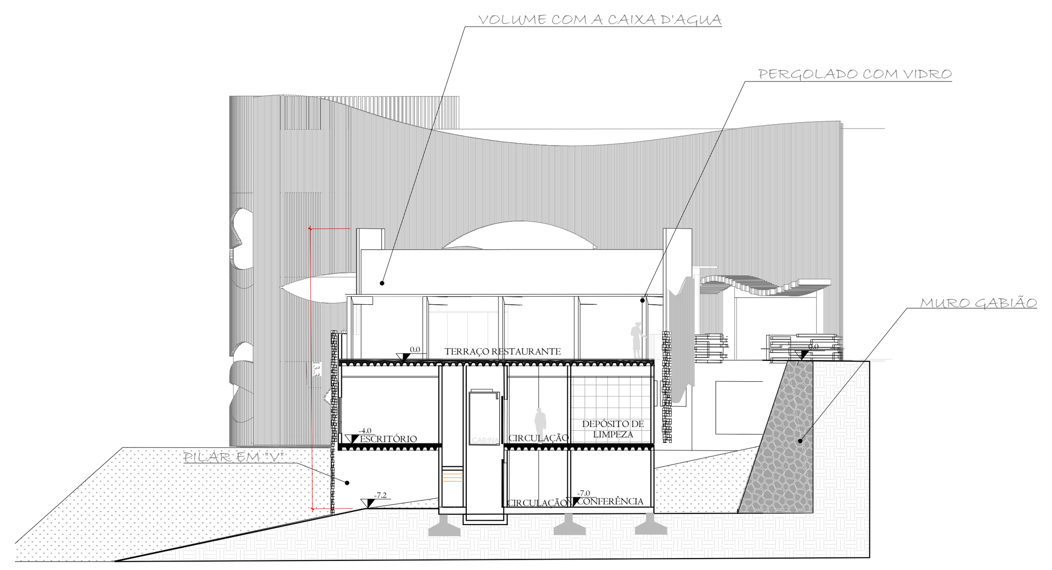

8 CORTE AA - BLOCO RESTAURANTE
ESCALA: 1/150

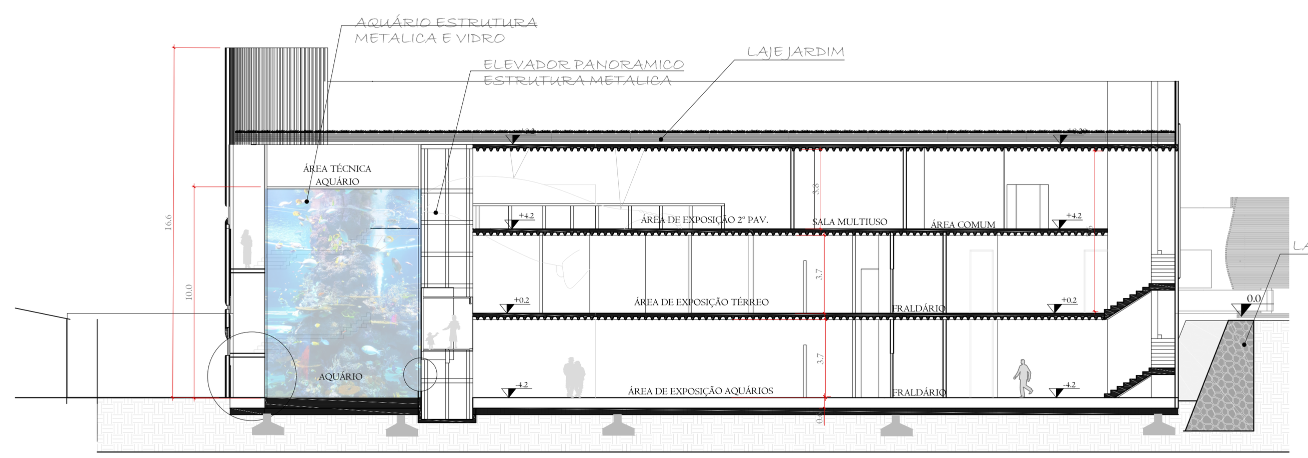

9 CORTE BB - BLOCO VISITAÇÃO
ESCALA: 1/150

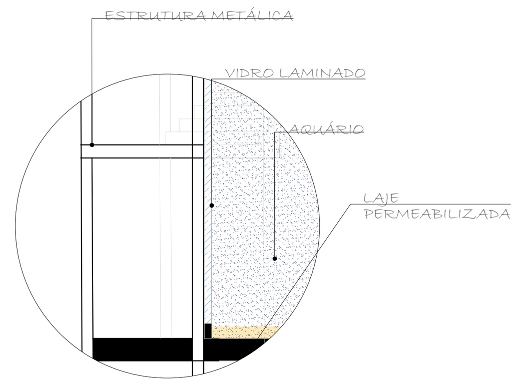

16 DETALHAMENTO ESTRUTURA AQUÁRIO- ESCADA
ESCALA: S/E

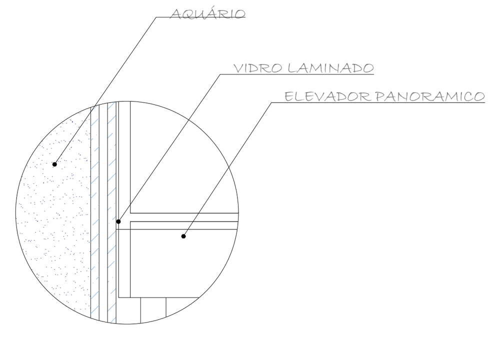

17 DETALHAMENTO ESTRUTURA AQUÁRIO - ELEVADOR
ESCALA: S/E

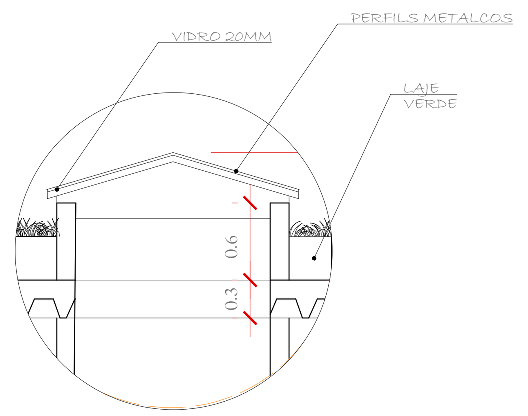

18 DETALHE ABERTURA ZENITAL- ÁTRIO
ESCALA: S/E

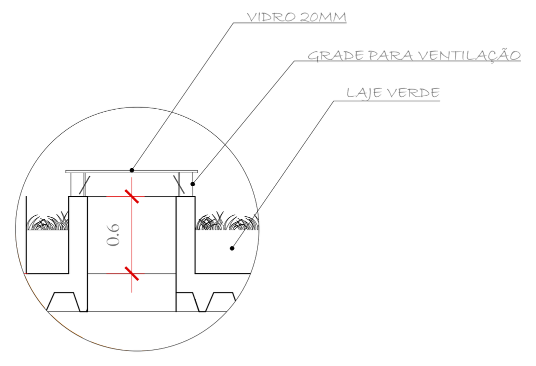

19 DETALHE ABERTURA ZENITAL - CLARABOIAS
ESCALA: S/E

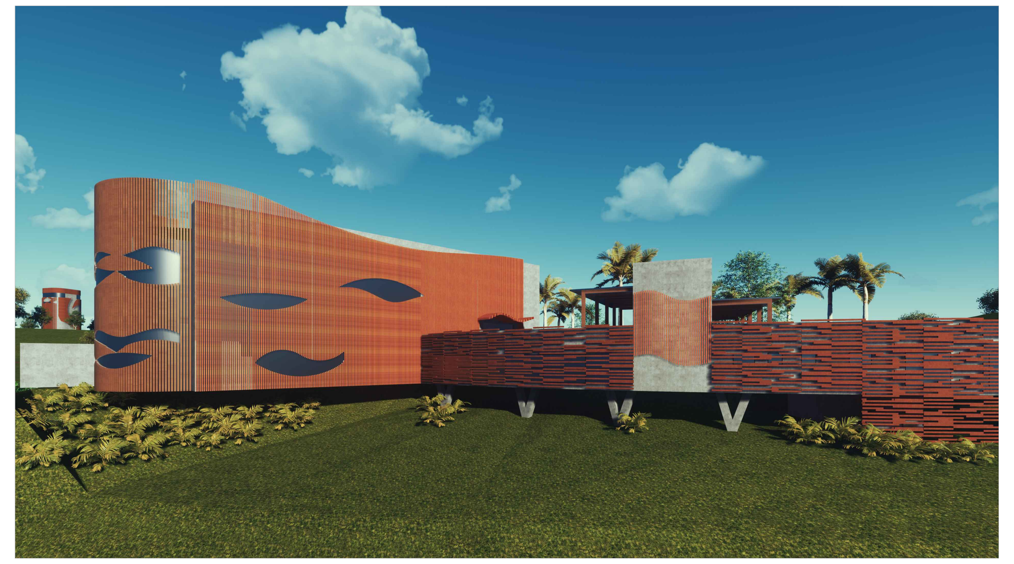

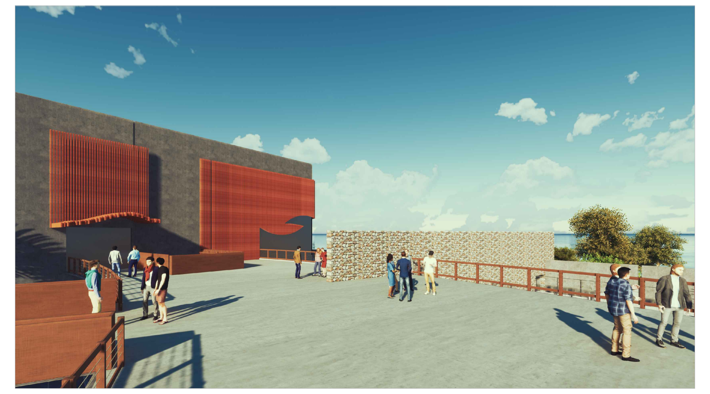

10 CORTE CC- BLOCO CLÍNICA
ESCALA: 1/150

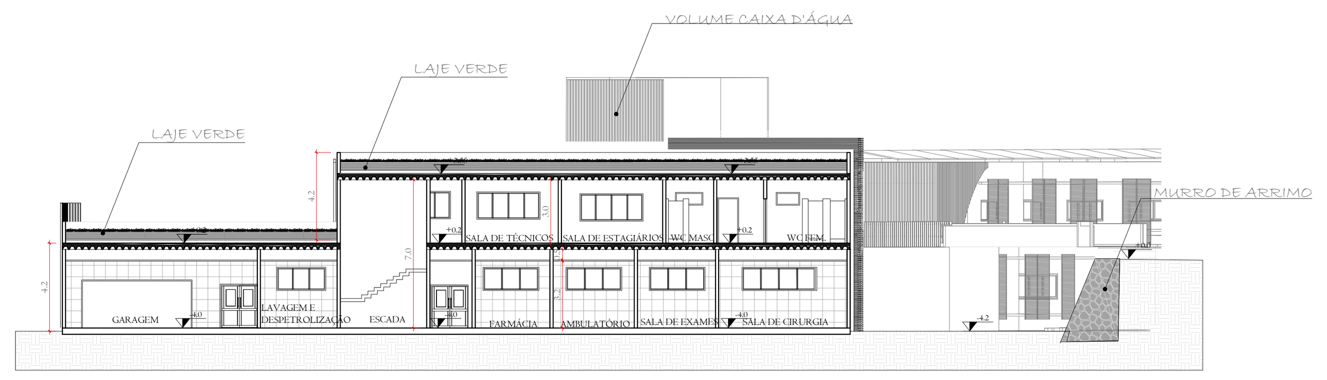

11 CORTE DD - BLOCO ALOJAMENTO/ LABORATÓRIOS
ESCALA: 1/150

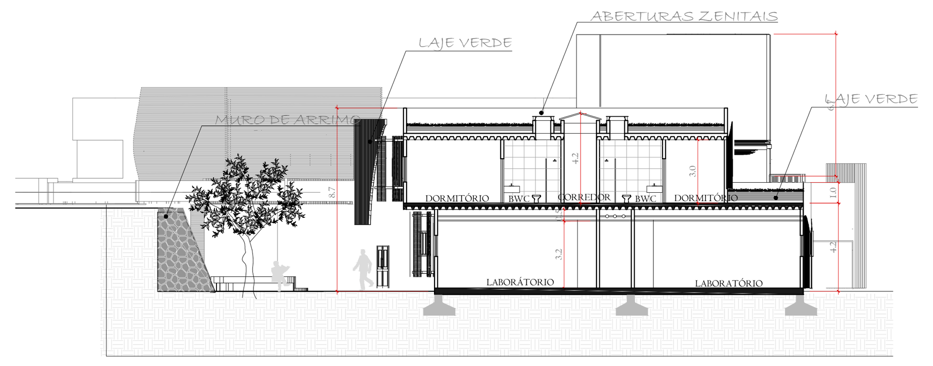

20 DETALHE TRILHO BRISE DE CORRER
ESCALA: S/E

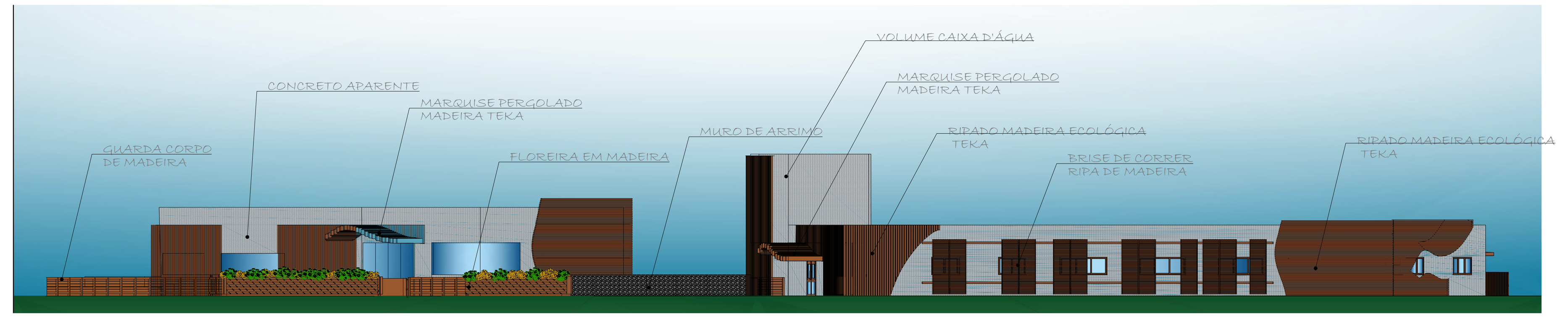

15 FACHADA C
ESCALA: 1/150

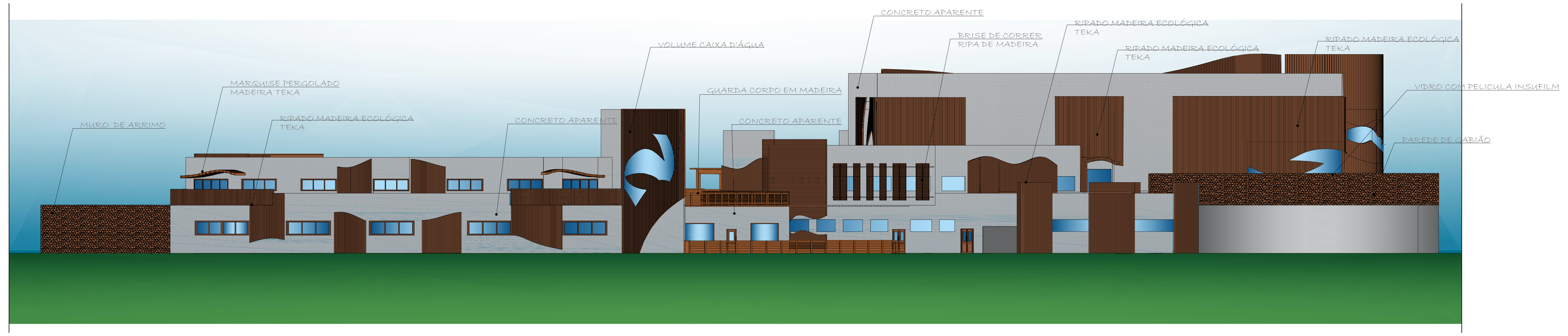

12 FACHADA A
ESCALA: 1/150

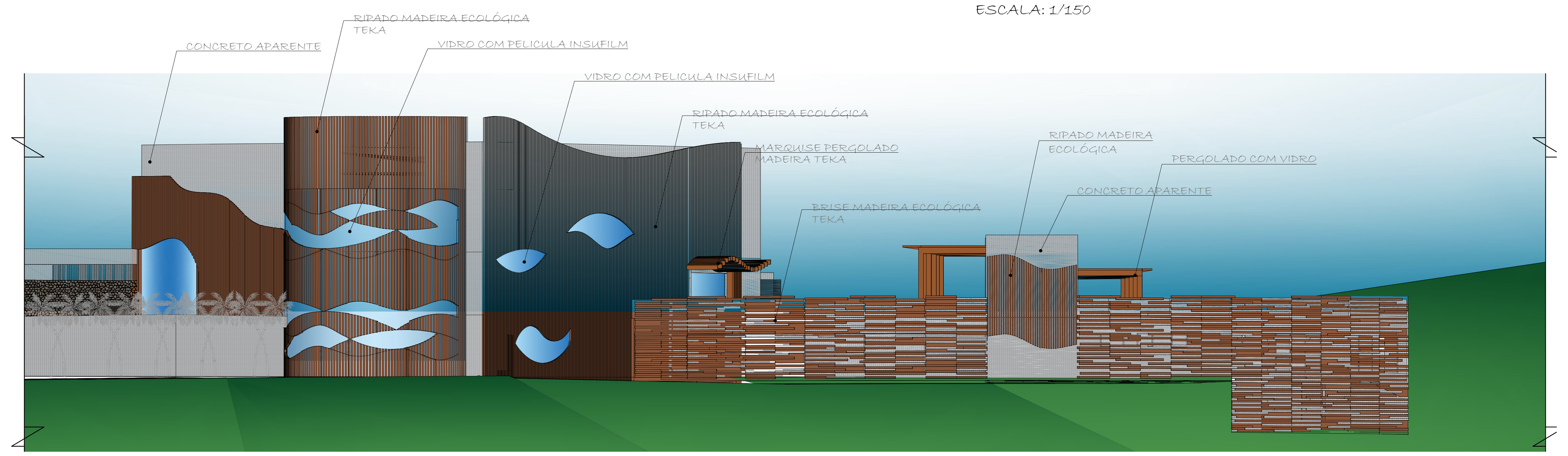

13 FACHADA B
ESCALA: 1/150

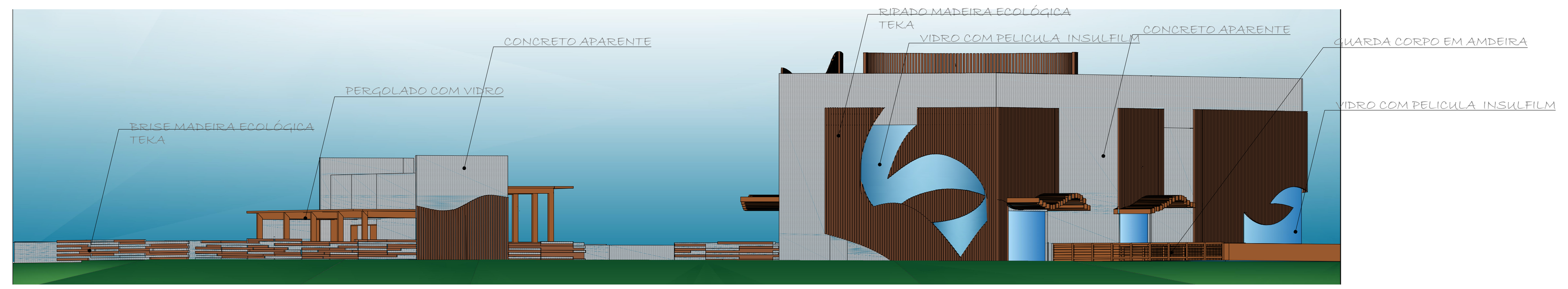

14 FACHADA D
ESCALA: 1/150

UNIVERSIDADE DO SUL DE SANTA CATARINA
CURSO DE ARQUITETURA E URBANISMO

TRABALHO DE CONCLUSÃO DE CURSO II
2021 A

ACADÊMICA: ADRIELLE LEAL PEREIRA DE BRITO
ORIENTADORA: MARIA MATILDE V. JARAMILLO

PRANCHA
3/3